Standard – Le hayon élévateur avec une capacité de charge de 1000 kg à 3000 kg

Bär Cargolift – Lifting Performance.

BÄR Cargolift®

Bär Cargolift Standard
Pour la distribution professionnelle dans toute sa diversité

La distribution professionnelle est exigeante : charges élevées sur grandes plateformes, rotation des chauffeurs, conditions de livraison changeantes selon les lieux de déchargement, longue durée d'utilisation, types de véhicules divers mais aussi des hayons élévateurs avec des plateformes relativement courtes pour des carrosseries standardisées dans les catégories de véhicules de poids moyen. Et tout particulièrement : la possession d'un Cargolift pour dorer l'image de l'entreprise envers ses clients.

Fort d'une expérience de plus de 40 ans, BÄR propose une réponse à toutes ces exigences : le Bär Cargolift Standard. Profitant de moments de torsion élevés de la charge et d'importantes réserves de puissance, les Cargolifts S4 constituent une bonne base pour des opérations de chargement efficaces à long termes. Diverses possibilités de montage ainsi que des équipements en fonction de l'utilisation viennent compléter l'offre. Pour les camions de moyen tonnage d'un PTAC maximum de 18 t, les BC 1000 S2 et BC 1500 S4L marquent des points en tant que hayons élévateurs avec des poids optimisés.

Bär Cargolift Standard
Personnalisation pour le véhicule, l'utilisation et le client

Le groupe de produits Standard est bien connu pour ses diverses possibilités de montage sur camion, remorque et semi-remorque qui sont représentées de façon précise dans la fiche produit. En général, le groupe de produits Standard comprend les Cargolifts suivants :

Les polyvalents : avec un moment de charge élevé, des plateformes hautes et de nombreuses possibilités de montage sur des camions de différentes catégories de poids avec ou sans remorque, sur des remorques ou des semi-remorques :

BC 1000 **S4**
BC 1500 **S4**
BC 2000 **S4**
BC 2500 **S4**
BC 3000 **S4**

Lorsqu'une barre anti-encastrement à positionnement variable est nécessaire :

BC 2000 **S4V**
BC 2500 **S4V**

Charge utile optimisée pour les camions de poids moyen jusqu'à 18 t de poids total autorisé :

BC 1000 **S2**
BC 1500 **S4L**

Pour les remorques à sellette avec un porte-à-faux réduit :

BC 2000 **S4A**
BC 2500 **S4A**

Pour les camions avec attelage bas, il existe ces Cargolifts avec barre anti-encastrement hydraulique :

BC 2000 **S4U**
BC 2500 **S4U**

Les Cargolifts Standard sont conçus pour ces charges en considération de la hauteur de la plateforme.

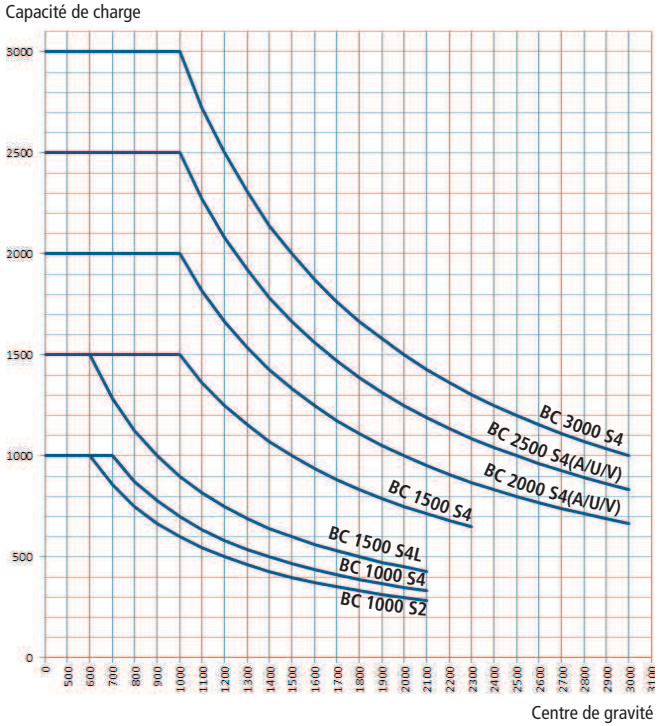

Abaque de charges du groupe de produits Standard

Site web avec film sur le produit

FR_BC_PORTFOLIO
Sous réserve de modifications techniques, 01/23

Bär Cargolift Standard
BC 1000 S2 – Si chaque kilo compte

Grâce au faible poids propre à partir de 291 kg, le BC 1000 S2 s'avère positif dans le bilan de la charge utile. Un transpalette peut charger et décharger aisément et rapidement deux rolls conteneurs ou une palette. En outre, ce Cargolift est fidèle à sa réputation de service aisé et entretien réduit.

Véhicules porteurs	PTRC min.	PTRC max.
Camion	6,0 t	8,6 t

Capacité de charge	Centre de gravité	Moment de torsion de la charge
1000 kg	600 mm	6,0 kNm

Plateforme en aluminium

Système de la plateforme	Hauteur	Largeur
BAplan45VLL	1610-2110 mm	2480 / 2520-2560 mm

Poids de plateforme pour largueur 2520 mm

Hauteur de la plateforme	Poids
1610 mm	281 kg
1810 mm	291 kg

Le poids comprend les fournitures de série y compris le matériel de montage, les câbles et la barre anti-encastrement.

Caractéristiques techniques

Le dessin ci-après montre le montage sur un châssis à profil en U. D'autres profils de châssis (ex. profil Oméga) peuvent nécessiter un adaptateur de montage, voir équipements branchement véhicule.

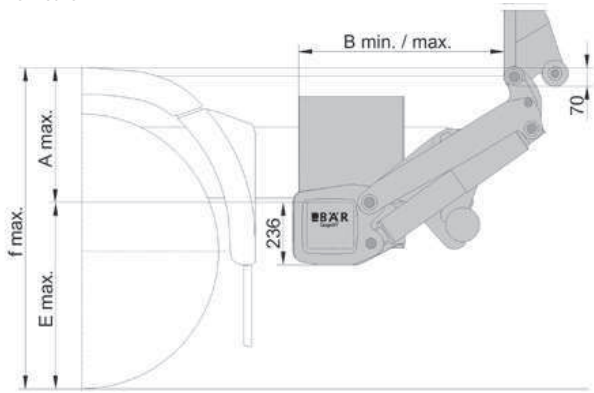

Longueur de bras	700 mm
Hauteur de levage f_{max}	1228 mm
Mesure A_{max}	555 mm
Mesure $E_{min\ en\ charge}$	415 mm
Mesure E_{max}	637 mm
Espace libre B_{min}	720 mm
Espace libre B_{max}	850 mm

Valable pour les véhicules à partir d'un poids brut de 8 t.
Voir le dessin de montage pour les détails du montage et pour les autres véhicules.

Breveté.

FR_BC_PORTFOLIO
Sous réserve de modifications techniques, 01/23

Bär Cargolift Standard
BC 1500 S4L – Le poids plume avec la technologie des 4 cylindres

Seulement 360 kg pour une hauteur de plateforme de 1 810 mm et un moment de torsion de la charge de 9,0 kNm! Le BC 1500 S4L constitue la bonne solution en termes de poids avec quatre vérins.

Véhicules porteurs	PTRC min.	PTRC max.
Camion	6,0 t	18,0 t
Remorque	6,0 t	18,0 t
Semi-remorque urbaine	15,0 t	18,0 t

En fonction du véhicule moteur, des équipements supplémentaires peuvent s'avérer nécessaires, voir équipements de raccordement au véhicule.

Capacité de charge	Centre de gravité	Moment de torsion de la charge
1500 kg	600 mm	9,0 kNm

Plateforme en aluminium

Système de la plateforme	Hauteur	Largeur
BAplan45VLL	1610-2110 mm	2480 / 2520-2560 mm

Plateformes supérieures sur demande

Poids de plateforme pour largueur 2520 mm

Hauteur de la plateforme	Poids
1610 mm	349 kg
1810 mm	360 kg
2010 mm	370 kg
2110 mm	375 kg

Le poids comprend les fournitures de série y compris le matériel de montage, les câbles et la barre anti-encastrement.

Caractéristiques techniques

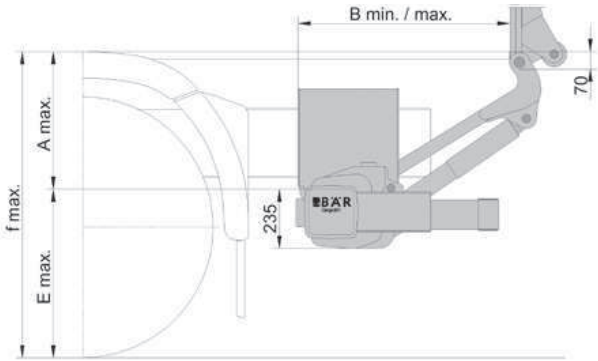

Longueur de bras	720 mm*	800 mm	900 mm
Hauteur de levage f_{max}	1200 mm	1285 mm	1350 mm
Mesure A_{max}	590 mm	650 mm	715 mm
Mesure E_{max}	620 mm	635 mm	635 mm
Espace libre B_{min}	690 mm	740 mm	815 mm
Espace libre B_{max}	870 mm	950 mm	985 mm

Valable pour les véhicules à partir d'un poids brut de 8 t avec suspension hydraulique, pneumatique ou automatique.
Voir le dessin de montage pour les détails du montage et pour les autres véhicules.

* La longueur de bras de 720 mm ne peut pas être combinée avec l'attelage pour attache à boule.

Demande de propriété intellectuelle déposée.

FR_BC_PORTFOLIO
Sous réserve de modifications techniques, 01/23

Bär Cargolift Standard
BC 1000 S4 – Le Cargolift traditionnel pour le camion de 7,5 t

Dans tous les secteurs on retrouve le BC 1000 S4 surtout sur les camions avec poids total autorisé de 7,5 t. Outre un très bon moment de torsion de la charge de 7,0 kNm, ce Cargolift ainsi que toute la série S4 est connu pour ses grandes réserves.

Véhicules porteurs	PTRC min.	PTRC max.
Camion	6,0 t	8,6 t
Remorque	6,0 t	12,0 t
Semi-remorque urbaine	15,0 t	18,0 t

En fonction du véhicule moteur, des équipements supplémentaires peuvent s'avérer nécessaires, voir équipements de raccordement au véhicule.

Capacité de charge	Centre de gravité	Moment de torsion de la charge
1000 kg	700 mm	7,0 kNm

Plateforme en aluminium

Système de la plateforme	Hauteur	Largeur
BAplan45VLL	1610-2110 mm	2480 / 2520-2560 mm

Poids de plateforme pour largueur 2520 mm

Hauteur de la plateforme	Poids
1610 mm	332 kg
1810 mm	343 kg
2010 mm	353 kg
2110 mm	358 kg

Le poids comprend les fournitures de série y compris le matériel de montage, les câbles et la barre anti-encastrement.

Caractéristiques techniques

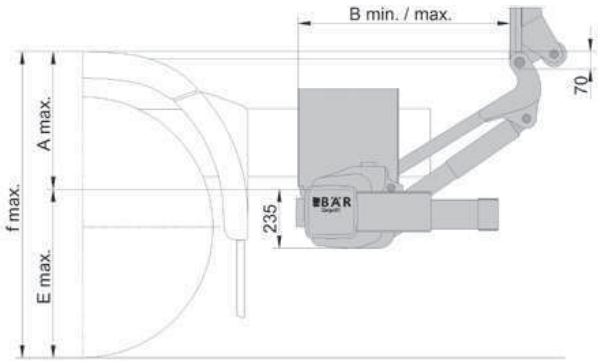

Longueur de bras	800 mm	900 mm
Hauteur de levage f_{max}	1385 mm	1460 mm
Mesure A_{max}	650 mm	725 mm
Mesure E_{max}	735 mm	735 mm
Espace libre B_{min}	740 mm	805 mm
Espace libre B_{max}	950 mm	985 mm

Valable pour les véhicules à partir d'un poids brut de 8 t.
Voir le dessin de montage pour les détails du montage et pour les autres véhicules.

Demande de propriété intellectuelle déposée.

FR_BC_PORTFOLIO
Sous réserve de modifications techniques, 01/23

Bär Cargolift Standard
BC 1500 S4 – Le Cargolift le plus vendu parmi la gamme des produits Bär!

Il se sent chez lui dans le trafic de colis, de distribution ou de ramassage, et dans d'autres secteurs il est également très apprécié. Car avec un moment élevé de torsion de la charge de 15,0 kNm et les réserves bien connues de puissance, les nombreuses options de montage et d'équipement, le BC 1500 S4 est paré pour chaque intervention.

Véhicules porteurs	PTRC min.	PTRC max.
Camion	7,5 t	18,0 t
Remorque	6,0 t	18,0 t
Semi-remorque urbaine	15,0 t	28,0 t

En fonction du véhicule moteur, des équipements supplémentaires peuvent s'avérer nécessaires, voir équipements de raccordement au véhicule.

Capacité de charge	Centre de gravité	Moment de torsion de la charge
1500 kg	1000 mm	15,0 kNm

Plateforme en aluminium

Système de la plateforme	Hauteur	Largeur
BAplan45VLL	1610-2310 mm	2480 / 2520-2560 mm
BAplan45VL	1610-2310 mm	2520-2560 mm
AFplan	1960-2310 mm	2300 / 2480-2560 mm

Poids de plateforme pour largeur 2520 mm

Hauteur de la plateforme	BAplan45VLL	BAplan45VL	AFplan
1610 mm	431 kg	-	-
1810 mm	441 kg	-	-
2010 mm	-	464 kg	505 kg
2110 mm	-	475 kg	516 kg

Le poids comprend les fournitures de série y compris le matériel de montage, les câbles et la barre anti-encastrement.

Caractéristiques techniques

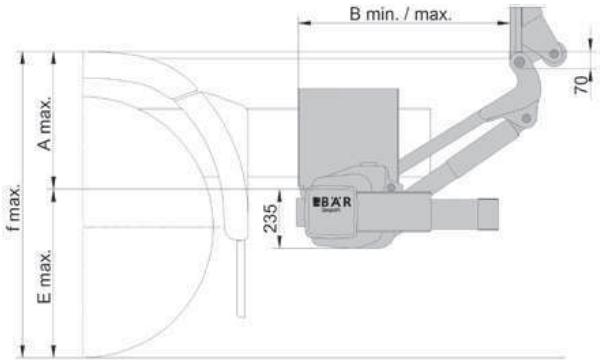

Longueur de bras	800 mm	900 mm	1000 mm
Hauteur de levage f_{max}	1275 mm	1355 mm	1430 mm
Mesure A_{max}	665 mm	745 mm	820 mm
Mesure E_{max}	610 mm	610 mm	610 mm
Espace libre B_{min}	720 mm	780 mm	850 mm
Espace libre B_{max}	925 mm	1030 mm	1110 mm

Valable pour les véhicules à partir d'un poids brut de 8 t avec suspension hydraulique, pneumatique ou automatique.
Voir le dessin de montage pour les détails du montage et pour les autres véhicules.

Demande de propriété intellectuelle déposée.

FR_BC_PORTFOLIO
Sous réserve de modifications techniques, 01/23

Bär Cargolift Standard
BC 2000 / 2500 S4 – Pour la distribution professionnelle

Avec un moment de torsion élevé de la charge, les systèmes de plateforme les plus stables ainsi que les diverses possibilités de montage et d'équipement, le BC 2000 / 2500 S4 est le compagnon de longue date de la distribution des boissons et des produits alimentaires.

Véhicules porteurs	PTRC min.	PTRC max.
Camion	12,0 t	25,0 t / 32,0 t
Remorque	12,0 t	18,0 t / 24,0 t
Semi-remorque	28,0 t	40,0 t

Voir équipements de raccordement au véhicule.

Capacité de charge	Centre de gravité	Moment de torsion de la charge
2000 kg	1000 mm	20,0 kNm
2500 kg	1000 mm	25,0 kNm

Plateforme en aluminium

Système de la plateforme	Hauteur	Largeur
BAplan45VL	1810-2510 mm	2520-2560 mm
BAplan50VL	1810-3010 mm	2520-2560 mm
AFplan	1960-2810 mm	2300 / 2480-2560 mm

Poids de plateforme pour largueur 2520 mm*

Hauteur de la plateforme	BAplan45VL	BAplan50VL	AFplan
2110 mm	512 kg	545 kg	553 kg
2210 mm	517 kg	552 kg	559 kg
2610 mm	–	580 kg	583 kg
3010 mm	–	607 kg	–

Le poids comprend les fournitures de série y compris le matériel de montage, les câbles et la barre anti-encastrement.

* BC 2500 S4 est plus lourd d'environ 5 kg

Caractéristiques techniques

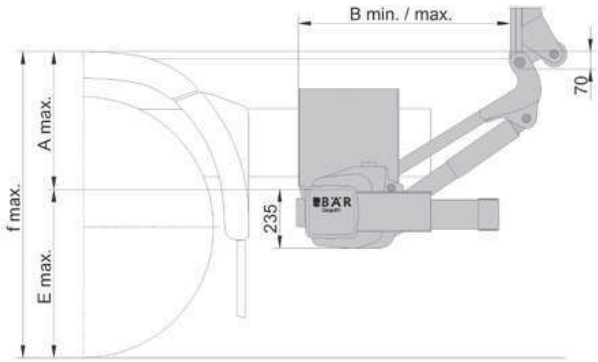

Longueur de bras	800 mm	900 mm	1000 mm	1100 mm
Hauteur de levage f_{max}	1275 mm	1355 mm	1430 mm	1510 mm
Mesure A_{max}	665 mm	745 mm	820 mm	900 mm
Mesure E_{max}	610 mm	610 mm	610 mm	610 mm
Espace libre B_{min}	720 mm	780 mm	885 mm	950 mm
Espace libre B_{max}	895 mm	990 mm	1140 mm	1150 mm

Valable pour les véhicules à partir d'un poids brut de 8 t avec suspension hydraulique, pneumatique ou automatique.
Voir le dessin de montage pour les détails du montage et pour les autres véhicules.

Demande de propriété intellectuelle déposée.

FR_BC_PORTFOLIO
Sous réserve de modifications techniques, 01/23

Bär Cargolift Standard
BC 3000 S4 – Le Cargolift fort comme un bœuf

Le BC 3000 S4 n'est pas uniquement le plus robuste, il est aussi le plus puissant Cargolift de la gamme des produits : un moment de torsion de la charge remarquable de 30,0 kNm soulève sur la plateforme de 3010 mm n'importe quelle quantité de charge et c'est vous qui en décidez ! Le grand choix en équipement répondra de façon optimale à votre besoin.

Véhicules porteurs	PTRC min.	PTRC max.
Camion	18,0 t	32,0 t
Remorque	18,0 t	24,0 t
Semi-remorque	28,0 t	40,0 t

En fonction du véhicule moteur, des équipements supplémentaires peuvent s'avérer nécessaires, voir équipements de raccordement au véhicule.

Capacité de charge	Centre de gravité	Moment de torsion de la charge
3000 kg	1000 mm	30,0 kNm

Plateforme en aluminium

Système de la plateforme	Hauteur	Largeur
BAplan50VL	2110-3010 mm	2520-2560 mm

Poids de plateforme pour largeur 2520 mm

Hauteur de la plateforme	Poids
2110 mm	706 kg
2210 mm	713 kg
2610 mm	741 kg
3010 mm	769 kg

Le poids comprend les fournitures de série y compris le matériel de montage, les câbles et la barre anti-encastrement.

Caractéristiques techniques

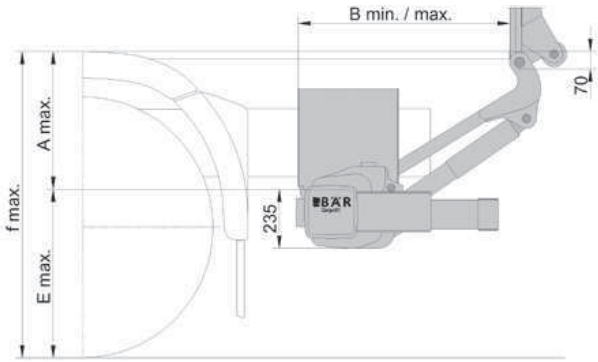

Longueur de bras	800 mm	900 mm	1000 mm
Hauteur de levage f_{max}	1260 mm	1330 mm	1410 mm
Mesure A_{max}	650 mm	720 mm	800 mm
Mesure E_{max}	610 mm	610 mm	610 mm
Espace libre B_{min}	740 mm	810 mm	870 mm
Espace libre B_{max}	900 mm	1050 mm	1110 mm

Valable pour les véhicules à partir d'un poids brut de 8 t avec suspension hydraulique, pneumatique ou automatique.
Voir le dessin de montage pour les détails du montage et pour les autres véhicules.

Demande de propriété intellectuelle déposée.

FR_BC_PORTFOLIO
Sous réserve de modifications techniques, 01/23

Bär Cargolift Standard
BC 2000 / 2500 S4A – Si le porte-à-faux est trop court

Un montage sur des remorques à sellette laisse généralement peu de place pour un hayon élévateur, c'est pourquoi le BC S4A n'a besoin que d'un court espace libre de 580 mm à l'arrière du véhicule. Et ce, avec simultanément un haut moment de torsion de la charge et une large diversité sur le plan équipement.

Véhicules porteurs	PTRC
Remorque	18,0 t
Semi-remorque urbaine	28,0 t

En fonction du véhicule moteur, des équipements supplémentaires peuvent s'avérer nécessaires, voir équipements de raccordement au véhicule.

Capacité de charge	Centre de gravité	Moment de torsion de la charge
2000 kg	1000 mm	20,0 kNm
2500 kg	1000 mm	25,0 kNm

Plateforme en aluminium

Système de la plateforme	Hauteur	Largeur
BAplan45VL	1810-2510 mm	2520-2560 mm
BAplan50VL	2110-3010 mm	2520-2560 mm
AFplan	1960-2810 mm	2300 / 2480-2560 mm

Poids de plateforme pour largueur 2520 mm

Hauteur de la plateforme	BAplan45VL	BAplan50VL	AFplan
2110 mm	517 kg	537 kg	558 kg
2210 mm	521 kg	544 kg	562 kg
2610 mm	–	572 kg	578 kg
3010 mm	–	600 kg	–

Le poids comprend les fournitures de série y compris le matériel de montage, les câbles et la barre anti-encastrement.

Caractéristiques techniques

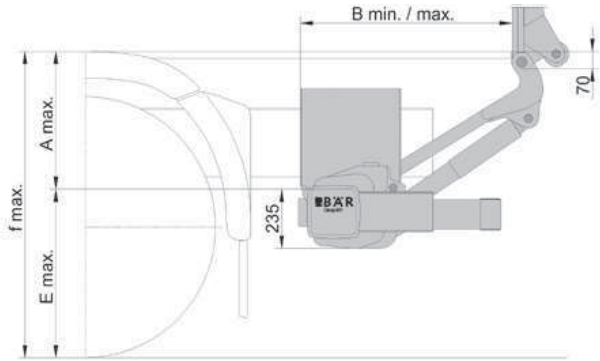

Longueur de bras	800 mm*	900 mm*	1000 mm
Hauteur de levage f_{max}	1335 mm	1450 mm	1540 mm
Mesure A_{max}	750 mm	840 mm	930 mm
Mesure E_{max}	585 mm	610 mm	610 mm
Espace libre B_{min}	630 mm	630 mm	670 mm
Espace libre B_{max}	820 mm	900 mm	910 mm

Valable pour les véhicules à partir d'un poids brut de 8 t avec suspension hydraulique, pneumatique ou automatique.
Voir le dessin de montage pour les détails du montage et pour les autres véhicules.

*BC 2500 S4A disponible uniquement en longueur de bras 800 mm et 900 mm.

Demande de propriété intellectuelle déposée.

FR_BC_PORTFOLIO
Sous réserve de modifications techniques, 01/23

Bär Cargolift Standard
BC 2000 / 2500 S4U – Pour camion avec attelage bas

Attelage normal et bas combiné et hayon élévateur en plus? Avec le BC S4U c'est possible, car tous les éléments assurent une liberté de timon de 180°/6°. La barre anti-encastrement est simplement positionnée en haut en cas d'utilisation d'une remorque, et sans remorque, elle est aisément maintenue.

Véhicules porteurs	PTRC
Camion avec attelage bas	25,0 t

En fonction du véhicule moteur, des équipements supplémentaires peuvent s'avérer nécessaires, voir équipements de raccordement au véhicule.

Capacité de charge	Centre de gravité	Moment de torsion de la charge
2000 kg	1000 mm	20,0 kNm
2500 kg	1000 mm	25,0 kNm

Plateforme en aluminium

Système de la plateforme	Hauteur	Largeur
BAplan45VL	1810-2510 mm	2520-2560 mm
BAplan50VL	2110-3010 mm	2520-2560 mm
AFplan	1960-2810 mm	2300 / 2480-2560 mm

Poids de plateforme pour largueur 2520 mm*

Hauteur de la plateforme	BAplan45VL	BAplan50VL	AFplan
2110 mm	643 kg	669 kg	684 kg
2210 mm	658 kg	676 kg	699 kg
2610 mm	–	704 kg	759 kg
3010 mm	–	732 kg	–

Le poids comprend les fournitures de série y compris le matériel de montage, les câbles et la barre anti-encastrement.

* BC 2500 S4U est plus lourd d'environ 20 kg

Caractéristiques techniques

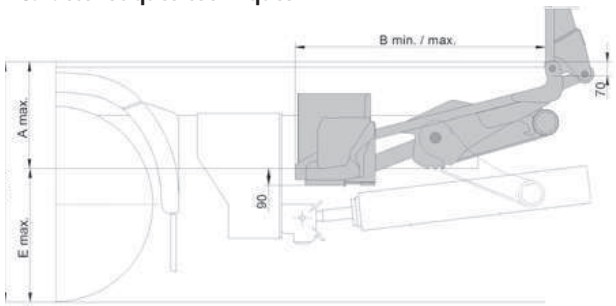

Longueur de bras	1000 mm	1100 mm
Hauteur de levage f_{max}	1410 mm	1410 mm
Mesure A_{max}	795 mm	765 mm
Mesure E_{max}	705 mm	770 mm
Espace libre B_{min}	1097 mm	1238 mm
Espace libre B_{max}	1287 mm	1386 mm

Valable pour les véhicules à partir d'un poids brut de 8 t avec suspension hydraulique, pneumatique ou automatique.
Voir le dessin de montage pour les détails du montage et pour les autres véhicules.

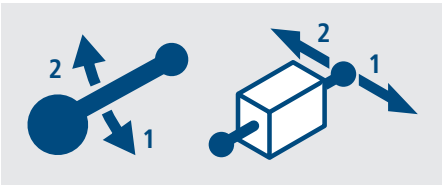

Barre anti-encastrement hydraulique (série), permet l'actionnement hydraulique de la BAE via le boîtier de commande Bär Control EVO.

Breveté.

FR_BC_PORTFOLIO
Sous réserve de modifications techniques, 01/23

Bär Cargolift Standard
BC 2000 / 2500 S4V – Avec une barre anti-encastrement à positionnement modulable

Nouvelle variante présentant une capacité de charge de 2000 kg / 2500 kg, le BC S4V propose une barre anti-encastrement pouvant être positionnée de manière modulable : à la verticale sur quatre niveaux, à l'horizontale sur sept niveaux. Cette fonction vous permettra par exemple d'utiliser des remorques dotées d'un timon coudé. Le S4 offre aussi bien une diversité d'équipement qu'un centre de gravité élevé.

Véhicules porteurs	PTRC min.	PTRC max.
Camion	12,0 t	25,0 t
Remorque	12,0 t	18,0 t
Semi-remorque	28,0 t	40,0 t

Capacité de charge	Centre de gravité	Moment de torsion de la charge
2000 kg	1000 mm	20,0 kNm
2500 kg	1000 mm	25,0 kNm

Plateforme en aluminium

Système de la plateforme	Hauteur	Largeur
BAplan45VL	1710-2510 mm	2520-2560 mm
BAplan50VL	1810-3010 mm	2520-2560 mm
AFplan	1960-2810 mm	2300 / 2480-2560 mm

Poids de plateforme pour largueur 2520 mm

Hauteur de la plateforme	BAplan45VL	BAplan50VL	AFplan
2110 mm	542 kg	575 kg	583 kg
2210 mm	547 kg	582 kg	589 kg
2610 mm	–	610 kg	613 kg
3010 mm	–	637 kg	–

Le poids comprend les fournitures de série y compris le matériel de montage, les câbles et la barre anti-encastrement.

Caractéristiques techniques

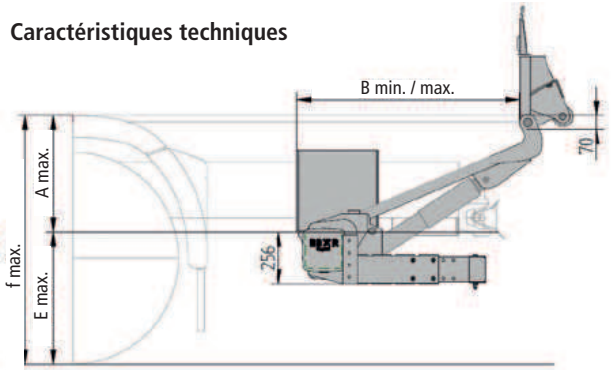

Longueur de bras	800 mm	900 mm	1000 mm	1100 mm
Hauteur de levage f_{max}	1400 mm	1545 mm	1680 mm	1755 mm
Mesure A_{max}	665 mm	745 mm	825 mm	900 mm
Mesure E_{max}	735 mm	800 mm	855 mm	855 mm
Espace libre B_{min}	720 mm	785 mm	840 mm	905 mm
Espace libre B_{max}	915 mm	1015 mm	1110 mm	1115 mm

Voir le dessin de montage pour les détails du montage.
Les exigences applicables concernant la barre anti-encastrement sont à respecter !
Attache à boule impossible.

** par palier de 50 mm

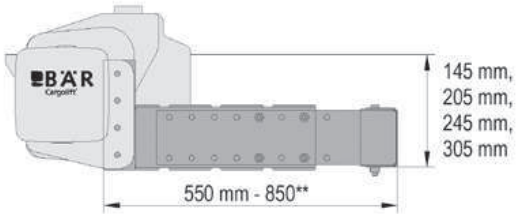

Demande de propriété intellectuelle déposée.

FR_BC_PORTFOLIO
Sous réserve de modifications techniques, 01/23

Bär Cargolift Standard
Équipements

Groupe de levage

Revêtement par cataphorèse (coloris RAL 9005 de série) de toutes les pièces en acier en tant que protection anticorrosion à long terme sans peinture supplémentaire. En cas de nettoyage fréquent des véhicules, **revêtement par cataphorèse + par poudre** dans le coloris RAL souhaité. Pour BC 2000 S4(A) / BC 2500 S4 le **revêtement par cataphorèse + poudre** est de série dans le coloris RAL 9005.

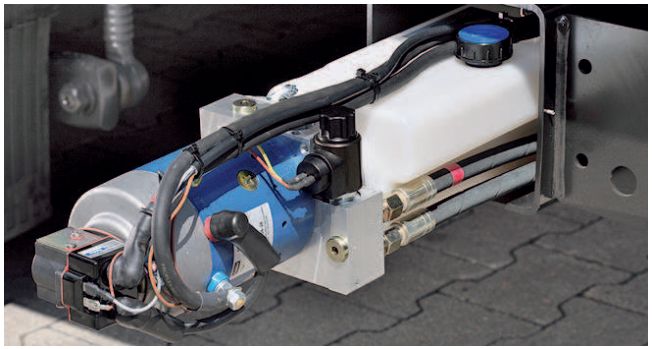

Groupe et commande sont bien protégés dans le tube porteur (série, sauf S4U). Moteur avec commutateur thermo rupteur protégé contre la surchauffe et l'incendie du moteur. En option, un **groupe silencieux** est disponible sur BC 1500/2000 S4(A/U/V) ainsi qu'un **groupe 3 kW** (option sur BC 2000/2500 S4(A/U/V), série sur BC 2500 S4U/3000 S4).

L'**huile hydraulique** de série requiert une vidange annuelle avant l'hiver. Pour un long intervalle de vidange d'huile (tous les 3 ans) ainsi que pour l'utilisation à des températures basses jusque - 45°C : **Huile Syntofluid** biodégradable (option).

Un **robuste couvercle de tube porteur** avec fermeture avec des crochets (option) obture correctement le tube porteur. Il protège contre la perte du groupe hydraulique, carte EBC ou couvercle de tube porteur. Possibilité de sécurisation par cadenas.

Vérin hydraulique avec **gaine de protection** ou **soufflet de vérin** (série) en tant que protection contre les gravillons et la corrosion. Ouverture motorisée et rapide de façon régulière grâce à un vérin d'inclinaison à double action, même en hiver.

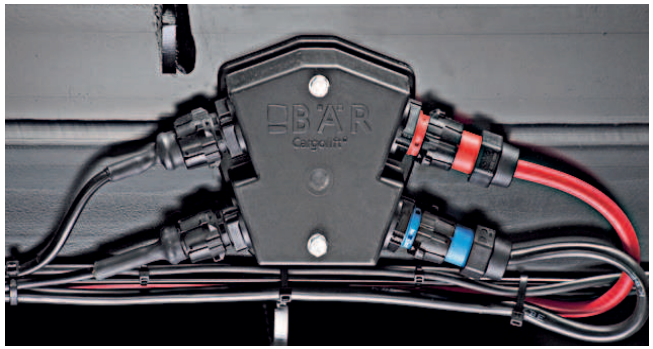

Interface électrique VDHH (série) pour un branchement électrique simple. Des branchements électriques proches de la chaussée sont protégés par des **tôles de recouvrement** (option) sur le tube porteur.

FR_BC_PORTFOLIO
Sous réserve de modifications techniques, 01/23

Bär Cargolift Standard
Équipements

Plateforme

Dos de la plateforme en **aluminium** naturel (série) ou **revêtu** par une poudre dans le coloris RAL souhaité (option) ainsi que la plateforme **anodisée** (option) sont possibles.

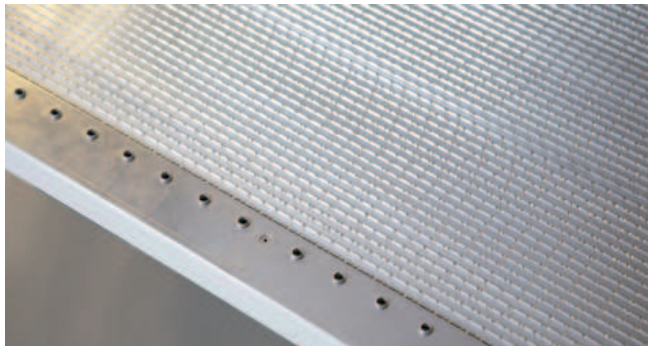

Plus de sécurité et de traction sur la plateforme grâce aux surfaces de plateformes antidérapantes **TracGrip** et **SideGrip** (série, R11), de même qu'en cas de revêtement humide. Le **TracGrip Plus** avec effet antidérapant R13 est disponible en option.

Bär **RamGuard** (option) en acier inox pour protéger les coins de la plateforme lors de l'approche de la rampe

Des **galets de roulement** (série) protègent la plateforme lors de son contact avec le sol contre les détériorations.

Bär **SilentGrip** (option, R11) pour réduire le niveau sonore lors de livraisons nocturnes ou matinales dans un quartier résidentiel.

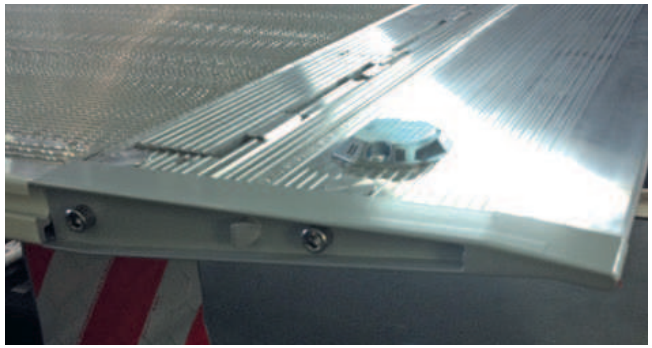

SteelTop (option BAplan45VL, série BAplan50VL) en acier inox massif pour protéger les coins de la plateforme lors de la mise à quais.

FR_BC_PORTFOLIO
Sous réserve de modifications techniques, 01/23

Bär Cargolift Standard
Équipements

Plateforme

Profil de bord (option) pour un accrochage en continu d'un **rail de chargement latéral** (option) disponible sans rainures de logement, longueur 1000 mm ; largeur au choix 600/734/845 mm).

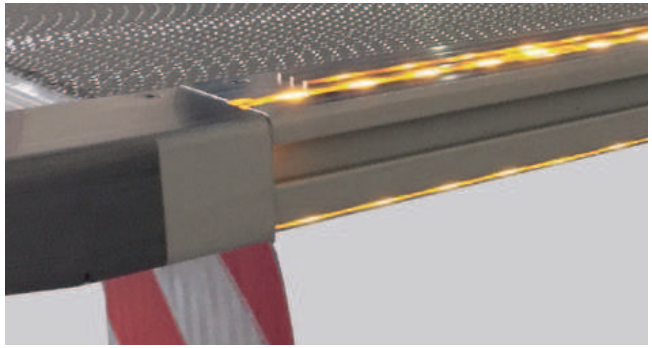

NightGuide (en option) pour une visibilité maximale. Bandes LED intégrées des deux côtés en haut et en bas dans le bord de la plateforme. Disponible pour BAplan45VL(L) hauteur 1.610-2.410 mm / BAplan50VL hauteur 2.010-2.810 mm.

Rail de chargement (option) avec rainures de logement (longueur 980 mm, largeur 734 mm).

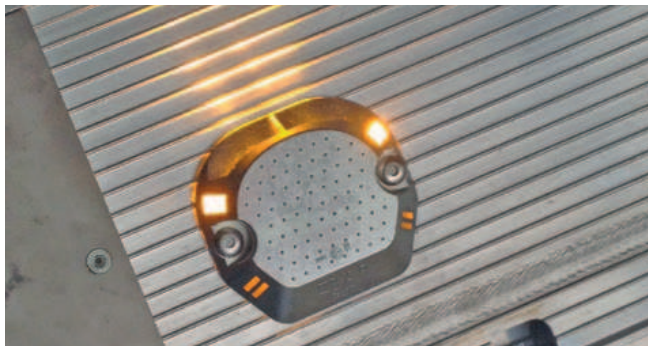

Feux de plateforme LED robustes **CargoFlash** (série) à grande intensité lumineuse et très bon rayonnement latéral pour une faible puissance consommée. Des **cornières de protection** pour feux de plateforme (option) sont disponibles.

Plateforme – Bloqueurs de roll

Bär Cargolift propose différents **bloqueurs de roll** en fonction du système de plateforme utilisé. Tous les bloqueurs de roll se distinguent par une grande résistance à l'usure grâce au plancher double. Le levier de commande se trouve toujours en dehors de la zone de passage.

Les bloqueurs de roll avec deux positions d'utilisation permettent :

(1) Position chargement – le clapet s'ouvre automatiquement après le passage avec les rolls conteneurs

(2) Position déchargement – le clapet se bloque après avoir été enfoncé à l'aide du pied

Alternativement les bloqueurs de roll peuvent être ouverts par le biais d'un levier basculant et de les refermer en les enfonçant à l'aide du pied.

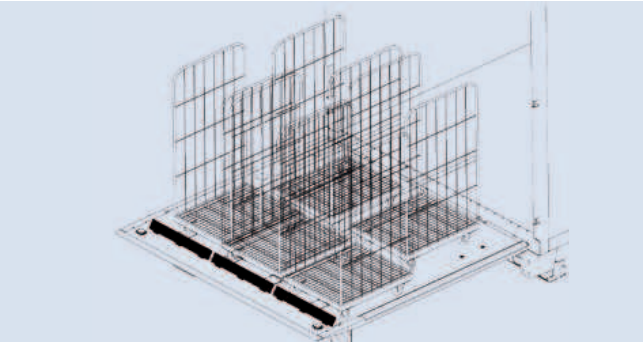

Exemple de positionnement de trois rolls conteneurs dans la pointe de la plateforme et de deux rolls conteneurs sur le côté.

FR_BC_PORTFOLIO
Sous réserve de modifications techniques, 01/23

Bär Cargolift Standard
Équipements

Plateforme – bloqueurs de roll / moules (option) dans la pointe de la plateforme

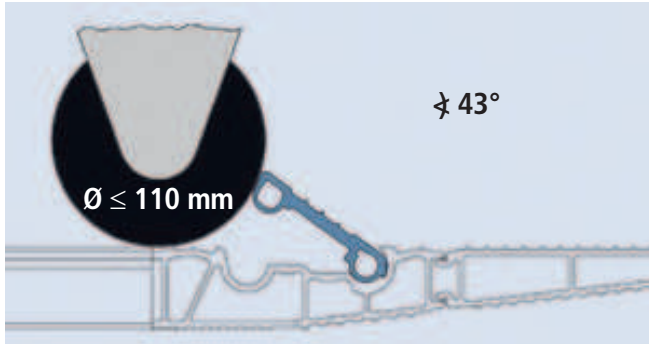

Bloqueur de roll rd avec un levier basculant et deux positions d'utilisation. Les clapets s'ouvrent séparément. Disponible comme 2rd pour deux rolls conteneurs pour plateforme BAplan45VLL avec une largeur minimum de 1950 mm et une largeur de clapet de 750 mm.

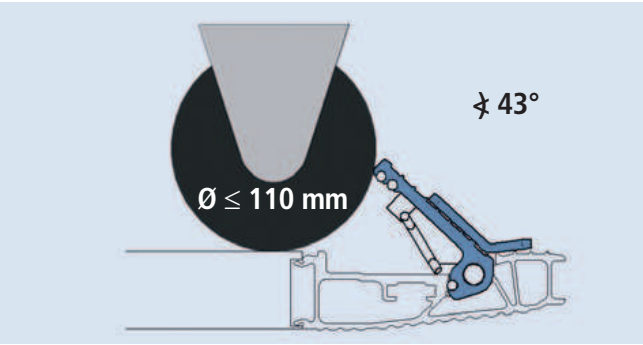

Bloqueur de roll Rs avec un levier basculant et une position d'utilisation. Les clapets s'ouvrent séparément. Disponible comme 2Rs pour plateforme BAplan45/50VL avec une largeur min. de 2340 mm et une largeur de clapet de 1012 mm ou comme 3Rs avec plateforme 2450 mm et clapet 745 mm.

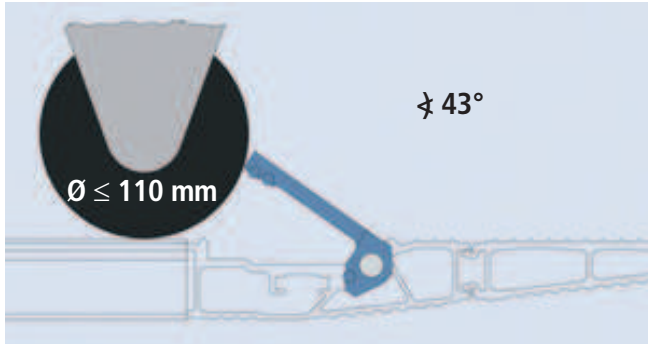

Bloqueur de roll Rx avec un levier basculant et deux positions d'utilisation. Les clapets s'ouvrent simuntanément. Disponible pour plateforme BAplan45/50VL et AFplan. Comme 2Rx avec largeur plateforme 2300 mm, 3Rx avec plateforme 2500 mm et 5Rx avec hauteur 2110-2510 mm et largeur 2440 mm. Largeur de clapet de 745 mm, pour 2Rx aussi 890 mm.

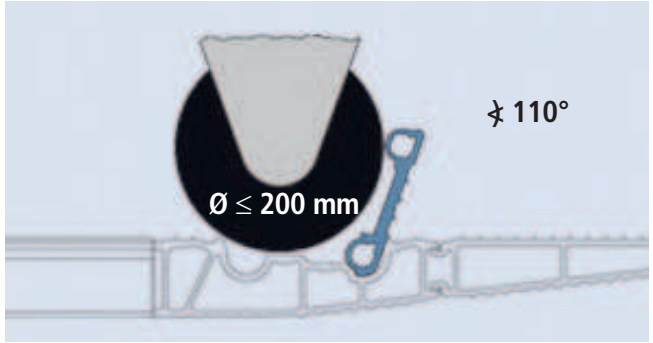

Bloqueur de roll ad avec un levier basculant et deux positions d'utilisation. Les clapets s'ouvrent séparément. Disponible comme 2ad pour deux rolls conteneurs pour plateforme BAplan45VLL avec une largeur minimum de 1950 mm et une largeur de clapet de 750 mm.

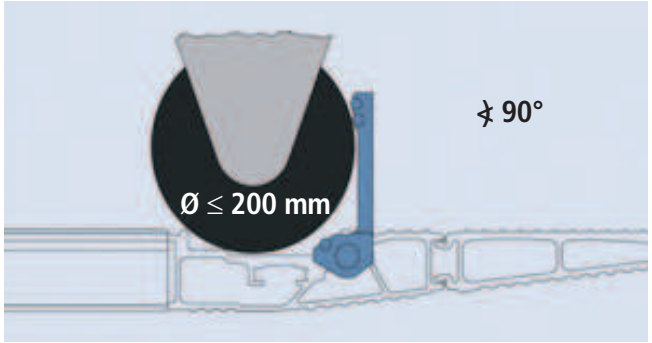

Bloqueur de roll Ax avec un levier basculant et une position d'utilisation. Les clapets s'ouvrent séparément. Disponible comme 2Ax pour plateforme BAplan45/50VL avec largeur 2300mm et largeur de clapet de 800 mm ou comme 3Ax avec plateforme 2520 mm et clapet 750 mm.

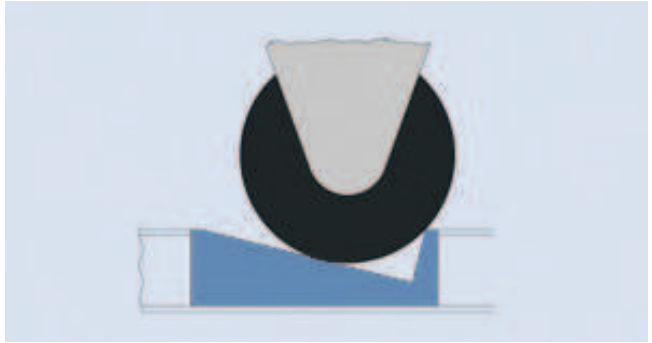

Moules massifs fraisés d'une seule pièce. Disponibles pour système de plateforme BAplan45VL et AFplan, largeur de plateforme d'au moins 2400 mm. Disponibles par deux paires pour deux conteneurs à roues.

FR_BC_PORTFOLIO
Sous réserve de modifications techniques, 01/23

Bär Cargolift Standard
Équipements

Bloqueurs de roll / moules (option) latéraux

Moules en forme de disque avec fond double. Disponibles pour système de plateforme BAplan45VL et AFplan par paire pour un conteneur à roues à gauche dans le sens de la marche, ou par deux paires à droite et à gauche. Combinaison possible avec moules massifs et bloqueurs de roll Rs, Rx et Ax. Hauteur minimale de 2160 mm.

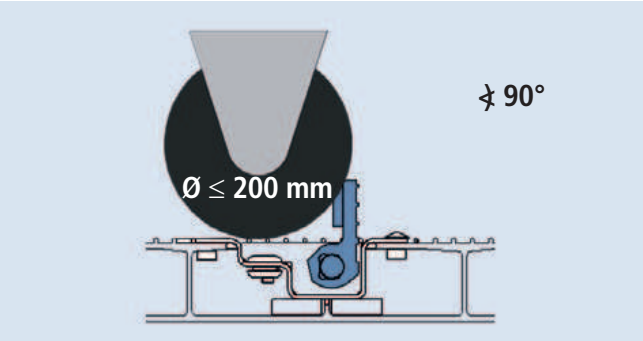

Bloqueur de roll L avec un levier basculant et une position d'utilisation. Disponible pour un roll conteneur à gauche pour le système de plateforme BAplan45/50VL avec hauteur minimum de 2110-2510 mm et une largeur de clapet de 885 mm. Compatible avec le bloqueur de roll Rs, Ax ou Rx.

Plateforme

Bär **CargoBridge** (option sauf BC 1000 / 3000 S4) pour une connexion de la plateforme derrière les portes de caissons avec twist lock. Économise un becquet du côté caisse.

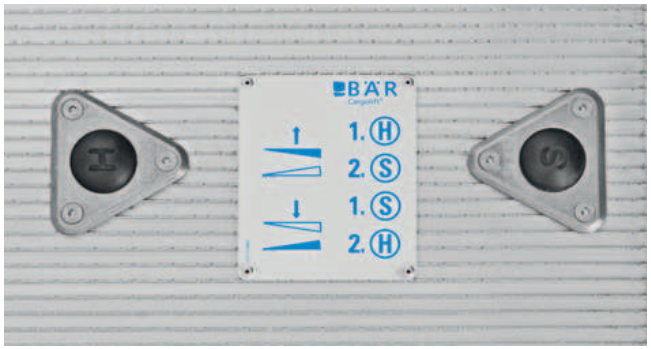

Commande au pied Bär (série) offre non seulement un emplacement sûr, mais aussi une commande simple à l'aide de deux commutateurs au pied.

Système d'étanchéité **CargoSeal** (option) pour une fermeture étanche par la plateforme sur l'arrière de la caisse.

FR_BC_PORTFOLIO
Sous réserve de modifications techniques, 01/23

Bär Cargolift Standard
Équipements

Éléments de commande

Le **Bär Control EVO** (série) s'utilise de façon intuitive, est de construction solide et parfaitement maniable même avec des gants grâce au manipulateur 4 positions.

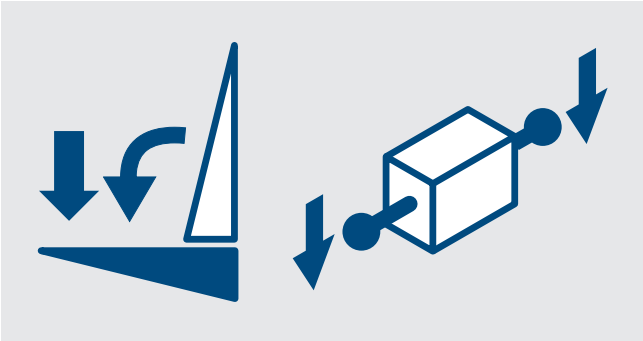

Avec la fonction **Quickshift** (série S4), vous économisez du temps précieux grâce à l'ouverture et l'abaissement simultanés.

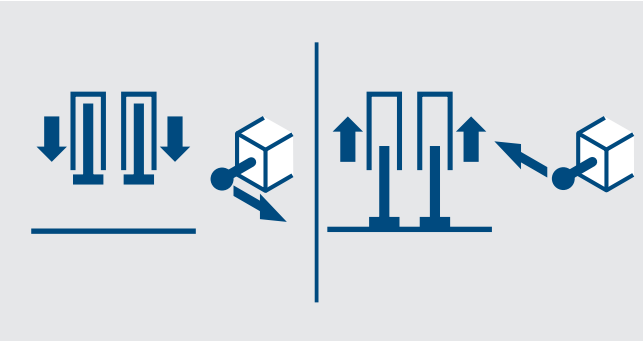

Des remorques à essieux centraux dételées sont bloquées au niveau du timon et de l'arrière par des **béquilles hydrauliques** (option). Les béquilles sont manœuvrables séparément ou simultanément. Exécution **mécanique** (option) également disponible.

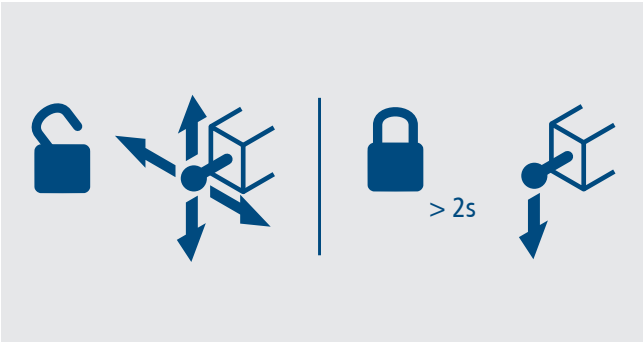

La **SwitchKey** (option à l'exception de la série S4A) permet d'activer et de désactiver le Cargolift au moyen du levier de commande et empêche toute manipulation involontaire.

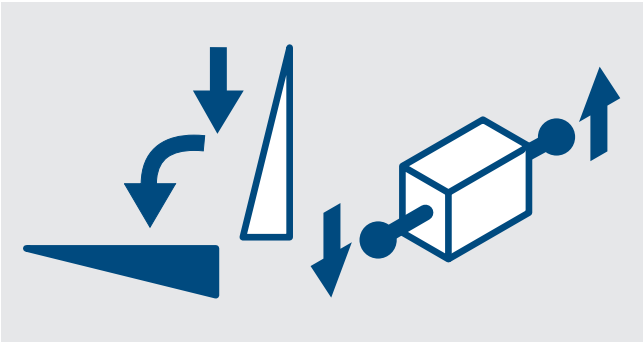

SoftLock (option à partir de BC 1500 S4) insère la plateforme entièrement automatiquement sous le rail de sécurité de chargement, sûrement et sans erreur de commande. En option pour carrosserie, des plates-formes à fermeture.

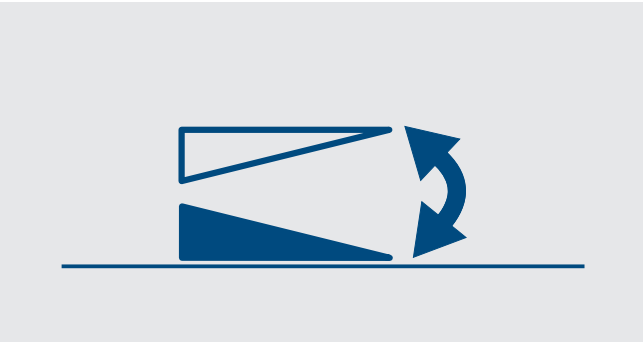

Abaissement automatique sur le sol (série) pour un chargement en toute sécurité. Lorsqu'elle se relève, la plateforme retourne par un effet de mémoire vers sa position initiale.

FR_BC_PORTFOLIO
Sous réserve de modifications techniques, 01/23

Bär Cargolift Standard
Équipements

Éléments de commande

Capot de protection (option) pour Bär Control EVO en acier inoxydable.

Plaque de commande 3+1 (option) à monter à l'extérieur sur la paroi de la structure.

Plaque de commande à 2 fonctions (option) à monter dans la structure.

Commutateur à clé électrique externe (option) en vue d'un montage sur le support du boîtier de commande. Empêche toute manipulation involontaire alternative au SwitchKey.

Boîtier de commande (série S2, option S4L) pour commander les quatre fonctions de base du Cargolift.

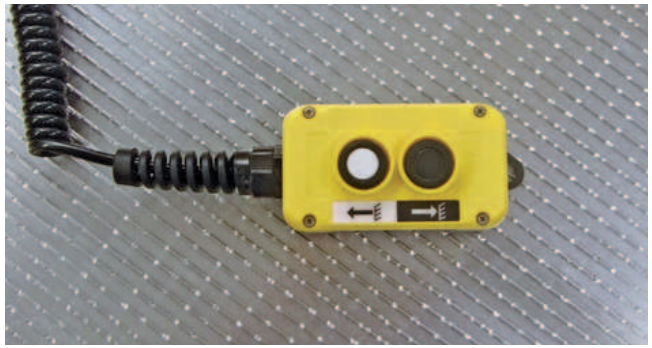

Commande à distance câblée avec deux fonctions y compris le marquage de plateforme pour l'affectation d'une position de commande. Prise pour commande à distance câblée pré-montée sur le boîtier de commande ou à monter dans la carrosserie.

FR_BC_PORTFOLIO
Sous réserve de modifications techniques, 01/23

Bär Cargolift Standard
Équipements

Éléments de commande

Bär SmartControl Basic (option) pour la commande conforme à la norme CE avec les quatre fonctions de base par radio.

Commande de la cabine de conduite Bär SmartControl (option) pour la commande du Cargolift à partir de la cabine de conduite à l'aide de Bär SmartControl Plus avec Docking Station.

Bär SmartControl Plus (option) avec fonctions supplémentaires (par exemple, barre anti-encastrement hydr.). En option avec **radio-commande manuelle rechargeable et Docking Station** – Possibilité d'interrupteur dans la cabine par radio, ainsi que l'anti demarrage.

La **commande de porte à rideaux Bär** (option) ouvre et ferme automatiquement la porte à rideaux de caisse compte tenu de la commande du Cargolift afin de faciliter celle-ci et de maintenir le froid dans la cabine.

Branchement véhicule

Ligne de recharge SmartCharge SC-VEHH à commande électronique (option) en tant que connecteur homologué pour changer de véhicule tracteur et de remorque à sa guise. La commande intelligente assure une tension de batterie suffisante en permanence. Affichage des anomalies par signals clignotants.

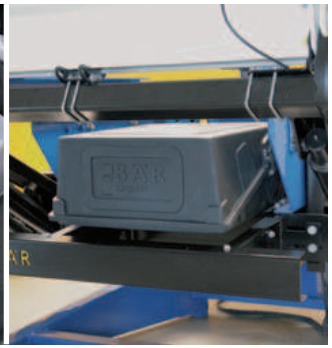

Alimentation électrique fiable avec le **coffret de batterie** Bär (option), montée de façon compacte sur la barre anti-encastrement. Également disponible en tant que Bär **BatteryBox** (option) pour être montée latéralement sous la carrosserie.

FR_BC_PORTFOLIO
Sous réserve de modifications techniques, 01/23

Bär Cargolift Standard
Équipements

Branchement véhicule

Attelage pour attache à boule (option S4) with European type approval for the parts (parts ABE), D-value 29 kN, max. support load 350 kg, weight approx. 20 kg. Advance electrical preparation required on the vehicle !

Boule d'attelage disponible en option.

Calcul de la charge remorquée maximale de l'attelage :

$$\text{Charge remorquée en t} = \frac{\text{Valeur D en kN} \times \text{PTRC du véhicule en t}}{(9{,}81\ \text{m/s}^2 \times \text{PTRC du véhicule en t}) - \text{Valeur D en kN}}$$

Si le véhicule ou le crochet mènent à une valeur D inférieure, la valeur la plus faible est prioritaire.

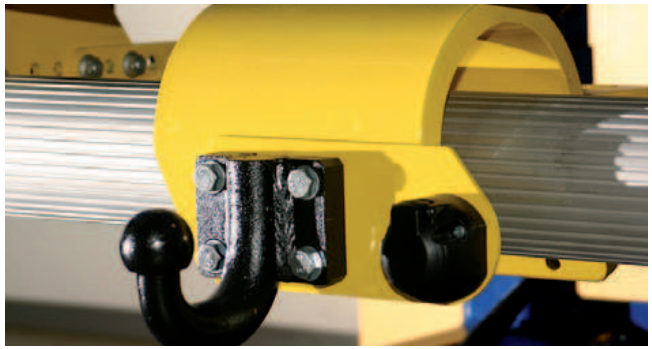

Attelage pour attache à boule (option BC 1000 S2) avec certificat d'homologation européen (attestation d'homologation générale), valeur D 26,9 kN, charge d'appui max. 250 kg, poids approx. 45 kg. Pré-équipement électrique du côté véhicule requis !

FR_BC_PORTFOLIO
Sous réserve de modifications techniques, 01/23

Bär Cargolift Standard
Équipements

Version Piek (Option BC 1000/1500 S4, BC 2000 S4(A/V) – contient les équipements suivants s'ils ne sont pas identifiés comme option)

La surface de plateforme silencieuse Bär **SilentGrip** présente une épaisseur plus importante dans sa variante Piek et existe également sur le profil de raccord de la plateforme et, si disponible, sur les clapets bloqueurs de roll et le rail fixe CargoSeal.

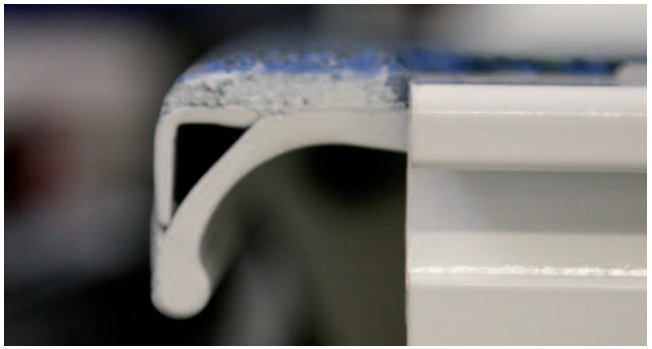

Les platesformes des Cargolifts Standard présentes un arrondi en direction de la carrosserie afin de permettre la fermeture. à cet endroit apparaît un „nid de poule" lors du passage, c'est pourquoi les Cargolifts S4 en version Piek ont un **profil de raccord**.

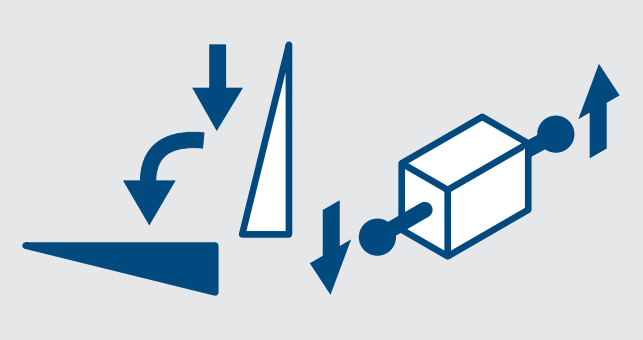

SoftLock insère la plateforme entièrement automatiquement sous le rail de sécurité de chargement, sûrement et sans erreur de commande. Sur les Cargolifts S4 en version Piek, le profil de raccord requiert la fonction SoftLock.

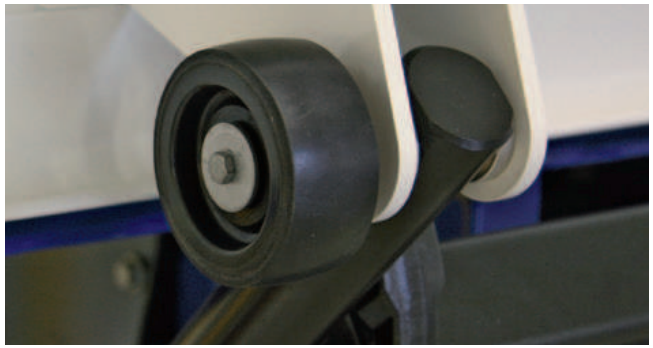

Sur le plancher, les **galets de roulement** avec une couche supplémentaire de caoutchouc atténuent le bruit. Tous les Cargolifts S4 en version Piek dispose d'un groupe moteur à fonctionnement silencieux.

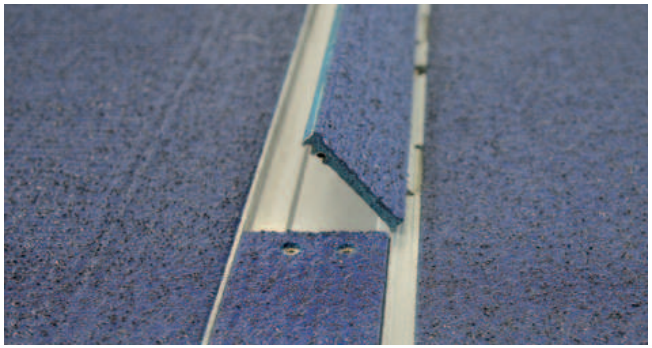

Bloqueur de roll 2Rs (option) en version Piek avec revêtement SilentGrip, éléments amortisseurs et paliers lisses à l'intérieur. Largeur de clapet : 1012 mm pour 2Rs, 745 mm pour 3Rs. Disponible pour tous les Cargolifts S4 en version Piek. Plus L latéral possible.

Le joint de coffre Bär **CargoSeal** en version Piek (option) amortit la butée de la plateforme sur la carrosserie lors de la fermeture. Avec butoir caoutchouc comme butée d'unité de levage lors du levage.

FR_BC_PORTFOLIO
Sous réserve de modifications techniques, 01/23

L’entreprise familiale – Durable, de taille moyenne, gérée par la famille BÄR

Gerd Bär GmbH à Heilbronn en Allemagne

Site historique depuis 1981

Compétence de conseil proche du client pour les utilisateurs professionnels

Compétence clef de fabrication de plateformes en aluminium

Lignes de montage efficaces du groupe hydraulique

Centre logistique pour Cargolifts et pièces détachées d’origine BÄR

Siège de la société avec toutes les fonctions de l’entreprise

Bar Baltic Production UAB à Šiauliai en Lituanie

Site de production supplémentaire depuis 2021

Fabrication hautement automatisée de pièces en tôle et production d’ensembles soudés en acier

Bâtiment à haute efficacité énergétique A++ et consommation d’énergie neutre en CO2 de tous les procédés de soudage

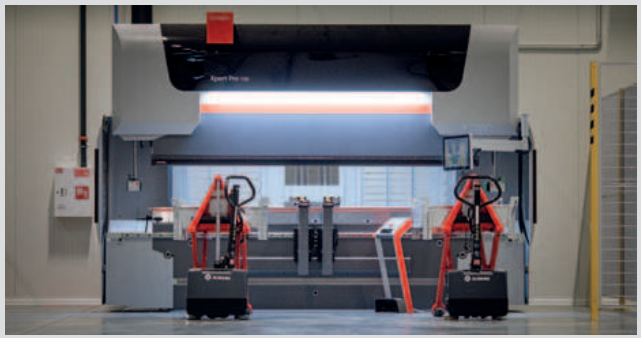

FR_BC_PORTFOLIO
Sous réserve de modifications techniques, 01/23

Bär Cargolift – Pour vous, sur place avec vente et service !

Filiales BÄR :

- Gerd Bär GmbH, Allemagne
- Bär Cargolift France SAS, France
- Bar Cargolift Canada Inc., Canada
- Bär Praha s.r.o., République tchèque
- Bär Cargolift Polska Sp. z o.o., Pologne
- Bär Cargolift RUS OOO, Russie

Agences commerciales BÄR :

- Autriche
- Pays-Bas (BeNeLux)
- Italie
- Hongrie (Europe du Sud-Est)
- Danemark
- Suède (Scandinavie)

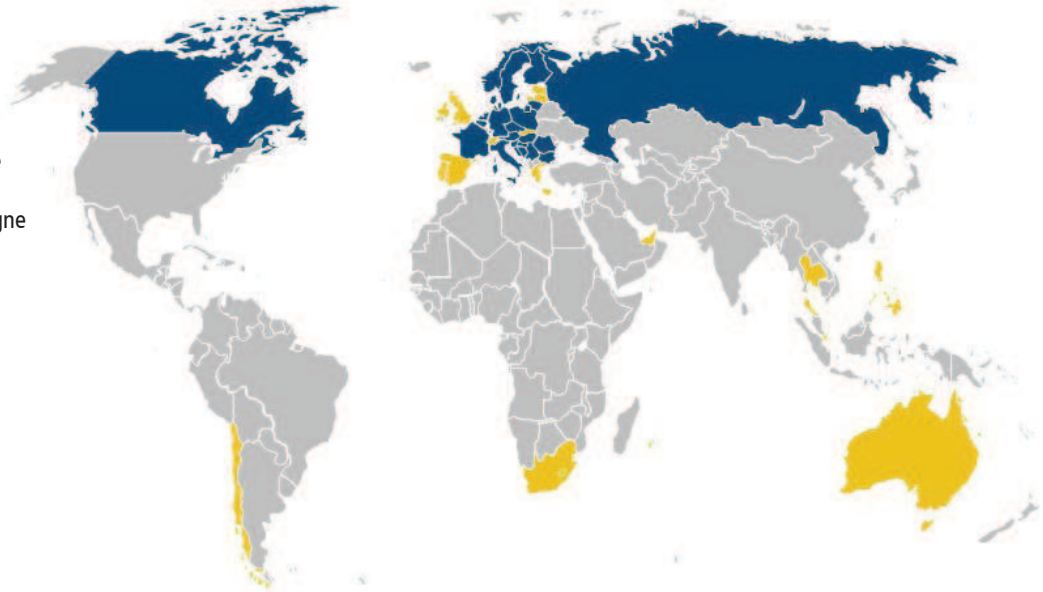

Dans **les pays marqués en jaune** nous travaillons ensemble avec des partenaires locaux :

- Suisse
- Espagne
- Portugal
- Grande-Bretagne
- Grèce
- Baltique
- Chili
- Afrique du Sud
- Émirats arabes unis
- Thailande
- Australie
- Philippines

FR_BC_PORTFOLIO
Sous réserve de modifications techniques, 01/23

Bär Cargolift – Lifting Performance.

Le monde du transport et de la logistique est de plus en plus compétitif et complexe. Le succès dans cet environnement exige des solutions d'efficacité maximale qui répondent aux besoins du client. Sans compter sur des hayons élévateurs puissants.

Bär conçoit les hayons élévateurs comme une partie intégrante de l'ensemble qui est optimisé selon l'application afin d'obtenir la puissance maximale. Seule une parfaite maitrise des diverses tâches du transport permet de créer des solutions optimales de produit.

Au cœur de la compétence de Bär Cargolift se trouve le perfectionnement continuel de la capacité des hayons élévateurs.

Le client de Bär Cargolift peut se fier au fait de recevoir une solution qui l'épaulera parfaitement dans son travail. Il bénéficiera d'un encadrement de partenaires au cours de toutes les phases depuis la commande jusqu'au montage et du maniement du Cargolift au service.

Bär Cargolift a marqué le secteur sur plusieurs décennies par des solutions innovatrices. Une technique solide, pouvant être maniée aisément et sûrement, qui procure l'avance déterminante par rapport à la concurrence.

Bär Cargolift – Lifting Performance.

Apprenez-en plus sur "Bär Cargolift – Lifting Performance. Since 1981." – l'entreprise familiale, ses innovations et son développement continu sous : www.lifting-performance.fr

Les Bär Cargolifts sont conformes à la norme CE

Gerd Bär GmbH · Industriegebiet Böllinger Höfe · Pfaffenstraße 7 · D 74078 Heilbronn
Fon +49 7131 2877-992 · Fax +49 7131 2877-912 · vk@baer-cargolift.de · www.baer-cargolift.com

FR_BC_PORTFOLIO
Sous réserve de modifications techniques, 01/23